03.B004.000019

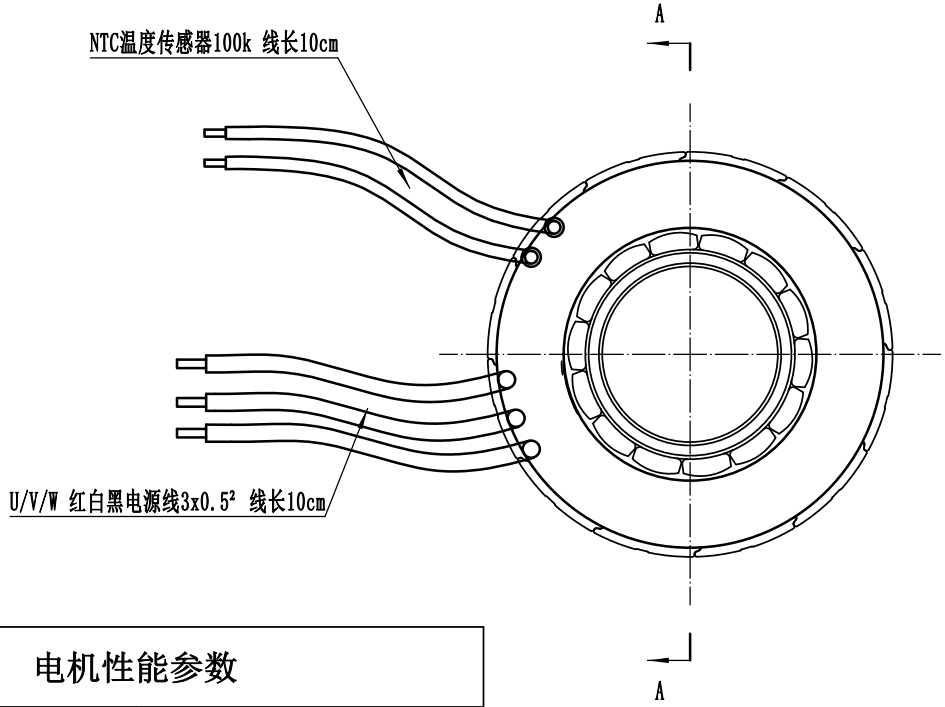

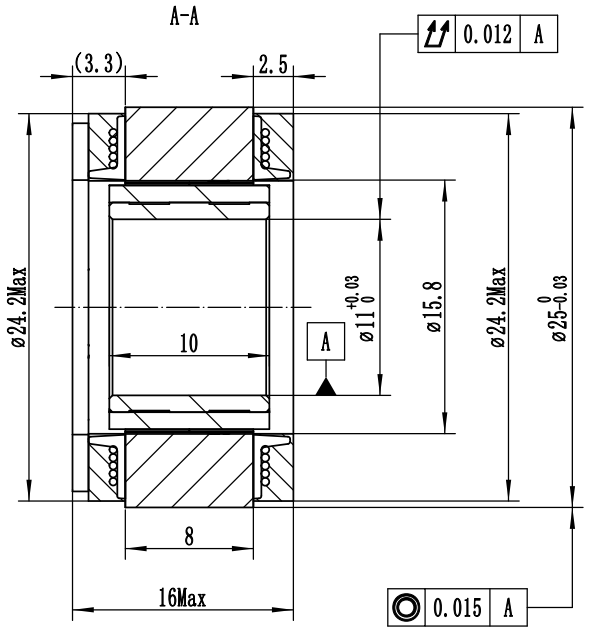

电机性能参数

电压(VDC)	24
额定输出功率(W)	66
额定转矩(Nm)	0.063
瞬时最大转矩(Nm)	0.189
额定电流(Arms)	3.0
瞬时最大电流(Arms)	9.0
额定转速(rpm)	10000
最高转速(rpm)	12000
转矩参数(Nm/Arms)	0.021
转子转动惯量10^{-4}kg.m²	0.0027
反电势系数(V/Krpm)	1.4
线电阻（Ω）	1.46
线电感（mH)	0.16
电气时间常数（ms)	0.11
极对数（2P)	7
电机重量（kg)	TBD
绝缘等级	F级

线束定义

位号	1	2	3	4	5
颜色	红	白	黑	白	白
信号	U	V	W	NTC+	NTC-

标记	处数	更改文件名	签 字	日 期
设 计				
			日 期	

FT25AIS15-24-C000610-K

无框力矩电机规格书

上海四横电机制造有限公司

03.B004.000019

图 样 标 记	重 量	比 例
		3:1
共 张	第 张	

借（通）用件登记
旧底图总号
底图总号
签 字
日 期
档案员 / 日期