02.A045.010001

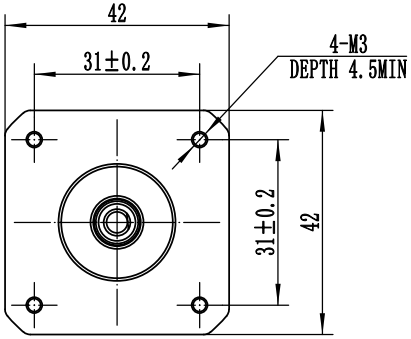

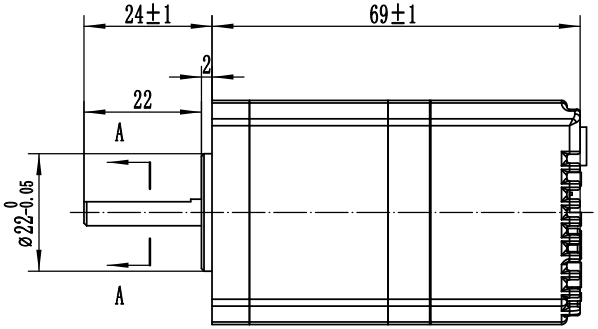

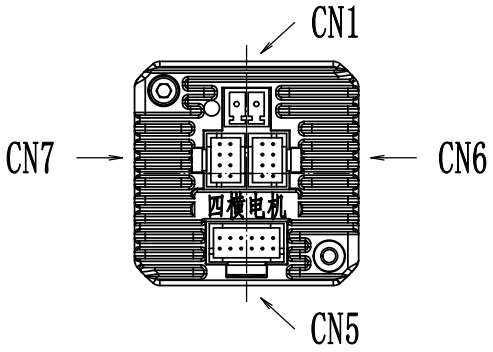

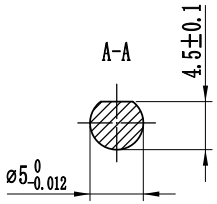

CN7

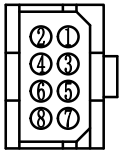

端子序号	名称	功能
1	485A/T	485通信正端
2	NC	预留
3	485B/T	485通信负端
4	NC	预留
5	GND	通信公共地
6	SWCLK/T	程序升级时钟线
7	+3.3V	通信3.3V电源
8	SWDIO/T	程序升级数据线

CN1

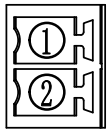

端子	名称	功能	
1	GND	直流电源地	DC24-48V供电，正负接反会损坏驱动器
2	DC+	直流电源正极	

CN6

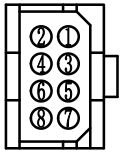

端子序号	名称	功能
1	485A/T	485通信正端
2	NC	预留
3	485B/T	485通信负端
4	NC	预留
5	GND	通信公共地
6	NC	预留
7	NC	预留
8	NC	预留

CN5

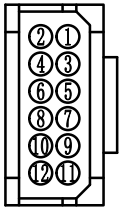

端子	名称	功能	
1	DO1+	输出端子01	该端子功能取决于用户I/O功能设定
2	DO1-		
3	DO2+	输出端子02	
4	DO2-		
8	DI1	输入端子01	
5	DI2	输入端子02	
6	DI3	输入端子03	
7	DIC	输入端子的公共端，用来驱动输入光耦，接DC12~24V(共阳NPN接法)或0V(共阴PNP接法)，电流≥100mA	
9	DIR+	指令方向正端	DC5-24V自适应
10	DIR-	指令方向负端	
11	PULS+	指令脉冲正端	
12	PULS-	指令脉冲负端	

额定电压	48	VDC
额定功率	104	W
额定电流	4.1	A
峰值电流	12.3	A
额定转矩	0.33	N•m
峰值转矩	0.99	N•m
额定转速	3000±10%	RPM
最高转速	6000±10%	RPM
相电阻	0.89	Ω
电感	0.4	mH
转动惯量	43	10^{-3}Kg.cm^2
线反电势	5.1	VKRPM
力矩常数	0.027	N•m/A
极对数	7	
电机绝缘等级	CLass B	

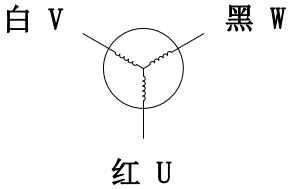

借(通)用件登记	
旧底图总号	
底图总号	
签字	
日期	
档案员	日期

标记	处数	更改文件名	签字	日期
设计				
			日期	

整机图

上海四横电机制造有限公司

FMD42AIS69-48-C00330-B1-7-1R

图样标记	重量	比例
		1:1
共 张	第 张	

02.A045.010001