RoHS COMPLAINT

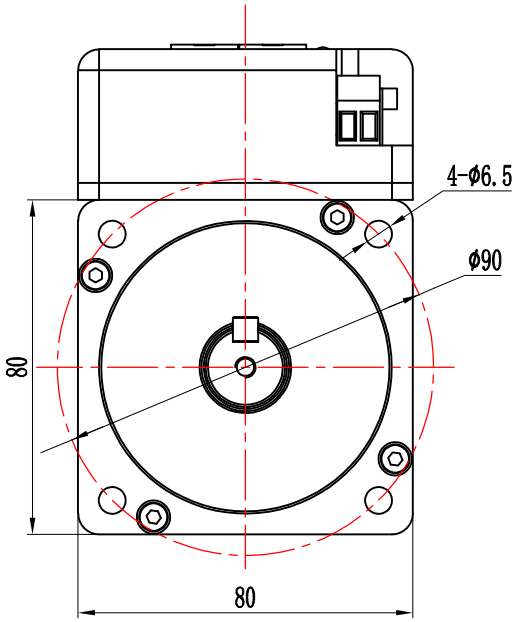

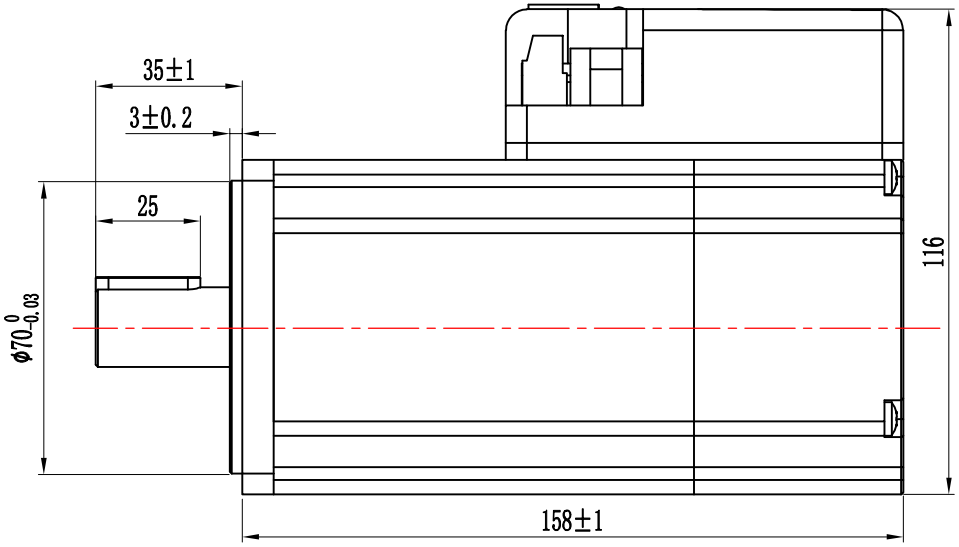

CN7

端子序号	名称	功能
5	485A+	485通信正端
4	485B-	485通信负端
6	GND	通信公共地
7	CANH	CAN通信H
8	CANL	CAN通信L

CN8

端子序号	名称	功能
5	485A+	485通信正端
4	485B-	485通信负端
6	GND	通信公共地
7	CANH	CAN通信H
8	CANL	CAN通信L

CN1

端子	名称	功能	
1	DC+	直流电源正极	DC36-60V供电，正负接反会损坏驱动器
2	GND	直流电源地	

B-B (2:1)

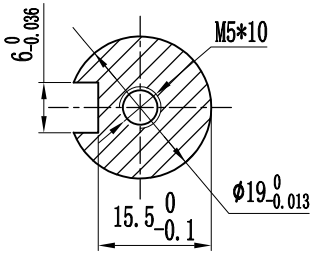

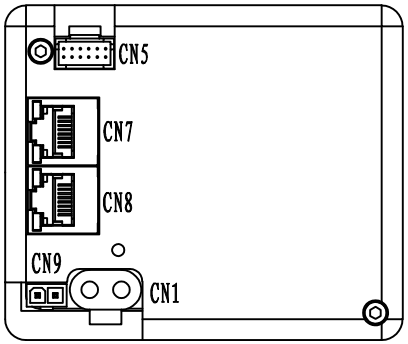

CN5

端子	名称	功能	
1	DO1+	输出端子01	该端子功能取决于用户I/O功能设定
2	DO1-		
3	DO2+	输出端子02	
4	DO2-		
8	DI1	输入端子01	
5	DI2	输入端子02	
6	DI3	输入端子03	
7	DIC	输入端子的公共端，用来驱动输入光耦，接DC12~24V(共阳NPN接法)或0V(共阴PNP接法)，电流≥100mA	
9	DIR+	指令方向正端	DC5-24V自适应
10	DIR-	指令方向负端	
11	PULS+	指令脉冲正端	
12	PULS-	指令脉冲负端	

CN9

端子	名称	功能	
1	P+	直流母线	接制动泄放电阻
2	D-	制动释放	

额定电压	48	V
额定功率	1500	W
额定电流	38±10%	A
峰值电流	76±10%	A
额定转矩	4.8	N•m
峰值转矩	9.6	N•m
额定转速	3000±10%	RPM
最高转速	4000±10%	RPM
线电阻	0.31	Ω
线电感	0.197	mH
转动惯量	3.03	$10^{-4}kg.m^2$
力矩系数	0.13	Nm/A
转子极对数	5 p	
电机绝缘等级	CLass F	
防护等级	IP54	
工作制	S2	

CONFIRMED&ACCEPTED BY CUTOMER (客户确认&接受)						品 名		
COMPANY CHOP&SIGNATURE (盖章&签名)						电机规格书		
一般公差 TOLERANCE ±0.3/±3°	版本	年 月 日	变更番号	变 更 内 容	设计	备 注 NOTE	REV.	A

制 图/DRAWN		比例 SCALE	1:1	物料号	三视图 THIRD ANGLE PROJECTION
设 计/DESIGNED		单位 UNIT	mm	型 号	BMD80AIS158-48-C04830-B1-5-1C-Z
审 核/CHECKED					
承 认/APPROVED		上海四横电机制造有限公司		页 SHEET	1/1